特　記　仕　様　書

Ⅰ．工　事　概　要

1．　工 事 名　：　鹿児島港４号油圧ポンプ整備工事
2．　工事場所　：　鹿児島市本港新町４番１号
3．　工　　期　：　本工事の工期は令和７年１１月１７日までとする。
4．　主要部材

①油圧ポンプ（船舶局より支給）　AH-A7VO250DGR/63R-VPB02
②カップリング　140×2/4×1500L
③ベアリング　6315ZZ
④ベアリング　6212ZZ
⑤フレキシブル継手　10K×80A　SUS304フランジ
⑥エルボ　10K×80A　sch10　SUS304フランジ

5．　施工内容

本工事は、鹿児島港４号油圧ポンプの整備をおこなうものである。油圧ポンプについては船舶局より支給するものと取替る。

現地での施工については、は昼間施工を基本とするが、設備の停止による運航への影響を最小限とするように工程を組むこと

本工事の主な施工内容は下記のとおりとする。

1．油圧ポンプ撤去工
2．電動機取外し工
3．電動機整備工（ベアリング交換）
4．油圧ポンプ吸込み配管の製作工
5．油圧ポンプ吸込み配管取付工
6．油圧ポンプ据付工
7．電動機据付工
8．試運転調整工
9．その他、上記に関する諸工事

6．　鹿児島市建設工事請負契約書第３３条に基づく部分使用　（ ⊙ 印を付けたものを適用する）
⊙ 無　・ 有　（範囲、時期については監督員の指示による）
7．　鹿児島市建設工事請負契約書第３８条に基づく指定部分　（ ⊙ 印を付けたものを適用する）
⊙ 無　・ 有　（範囲、時期については監督員の指示による）

Ⅱ．一　般　事　項　（番号に○印の付いたもの及び ⊙ 印の付いたものを適用する）

① 本工事は、公共工事であることを十分に認識し、工事の施工に当たって必要な官公署その他への手続きは遠やかに行い、建築基準法、労働安全衛生法、建設工事公衆災害防止対策要綱及びその他関係法令を遵守し、災害及び事故の防止並びに環境の保全に努めること。
② 本工事の施工において、関係法令により資格が必要な作業については有資格者が行うこと。
③ 本工事の関連工事に従事する別契約の受注者とは、関連の工程・段取り等を事前に十分協議し、相互理解の上で施工すること。
④ 安全管理をはじめとする、その他の諸管理に十分留意して作業を行うこと。
⑤ 本工事の施工に当たっては、地場産業育成の見地に立ってでき得る限り、市内の専門業者や労働者の活用を図ること。また、資材についても同じように市内業者からの購入に努めること。
⑥ 元請業者は、下請業者の施工能力の向上・雇用管理・労働安全管理等の措置に関し、必要な指導、助言その他の援助を行い、両者の合理的な関係の確立に努めること。
⑦ 建設工事の一部を下請に付する場合は、施工体制台帳及び添付書類を作成し、工事現場に備え置くとともに、その写しを監督員に遅滞なく（遅くとも下請工事の着手前までに）提出すること。また、施工体制台帳の記載事項は添付書類に変更があったときは、その都度、当該変更があった年月日を付記して、変更に関する事項について、作成し提出すること。
⑧ 工事を施工するために、建設工事の一部又は以下の各号の業務を下請に付する場合は、施工体系図を作成し、工事期間中、工事現場の工事関係者が見やすい場所及び公衆の見やすい場所に掲示するとともに、その写しを監督員に遅滞なく（遅くとも下請工事の着手前までに）提出すること。また、施工体系図の記載事項に変更があったときは、その都度、変更に関する事項について、作成し提出すること。
(1)仮設及び測量・調査等の工事現場で作業を行う業務　(2)土砂やコンクリート殻等の運搬のみを行う業務
(3)工事現場の警備（交通誘導を含む）を行う業務　(4)その他監督員が記載を指示した業務等
⑨ 本工事の施工業者は、建設業退職金共済制度の趣旨をふまえ、この制度の活用に努めること。
10. 建設業法第26条及び同施行令第27条に規定する監理技術者については、指定建設業監理技術者資格者証の交付を受けたものを選任し、その工事現場の専任とするものとする。
11. 職業能力開発促進法の趣旨をふまえ、延べ面積3,000m2を超える工事には、技能士を常駐させるものとする。
・　配管施工（配管工事）　・　建築板金施工（ダクト製作及び取付け）
・　熱絶縁施工（保温工事）　・　冷凍空気調和機器施工（冷凍空調機器の据付）
⑫ 設計図書に明記なき事項といえども、機能上、技術上必要と認められるものは監督員と協議のうえ、施工すること。
13. 受注者は、工事請負代金額が500万円以上の工事について、工事実績情報システム（CORINS）に基づき、受注・変更完成・訂正時に工事実績情報として「登録のための確認のお願い」を作成し監督員の確認を受けたうえ、受注時は契約後10日以内（土、日祝日等を除く）に、登録内容の変更時は変更があった日から10日以内（土、日、祝日等を除く）に、完成時は工事完成後10日以内（土、日、祝日等を除く）に（一財）日本建設情報総合センターに登録しなければならない。
また、登録完了後は、（一財）日本建設情報総合センター発行の「登録内容確認書」を、直ちに監督員に提出しなければならない。なお、変更時と完成時の間が10日間に満たない場合は、変更時の登録申請を省略できる。
⑭ 気象予報又は警報等について、常に注意を払い、災害の予防に努める。なお、地震、大雨及び台風等が発生した場合は、直ちに工事現場の被災状況を調査し、被災の有無にかかわらずその状況を監督員に報告すること。
⑮ 災害及び事故が発生した場合は、人命の安全確保を優先するとともに二次災害の防止に努め、その経緯を監督員に報告し、適切に対応すること。
【低入札価格調査に基づく措置】
低入札価格調査基準価格未満の価格での受注者に対しては、次に掲げる措置を講じるものとする。
16　施工体制の強化
(1) 低入札価格調査の対象となった工事（以下「調査対象工事」という。）には、専任の主任技術者等を配置すること。
(2) 調査対象工事を施工する場合において、契約日の属する年度及びその前年度に完成した工事に関し、次のいずれかに該当する場合は、配置すべき主任技術者又は監理技術者とは別に、同等の要件を満たす技術者を専任で１人配置すること。
ア　65点未満の工事成績評定を通知された場合
イ　工事請負契約書に基づき修補又は損害賠償を請求された場合
ウ　品質管理・安全管理に関し、指名停止又は書面による警告・注意の喚起を受けた場合
エ　自らに起因して工期を大幅に遅らせた場合
17　監督体制の強化
(1) 受注者は、施工体制台帳を提出しその内容についてのヒアリングを求められた時は、これに応じなければならない。
(2) 受注者は、特記仕様書に基づく施工計画書を提出し、その内容についてのヒアリングを求められた時はこれに応じなければならない。
【工事施工】
⑱ 工事現場での通行、運搬、掘削、舗装等の作業に当たっては、特に現場周辺の住民及び通行人への危険防止に万全の注意を払うとともに、昼夜問を問わず、十分なる安全対策を行い、事故の皆無を期すること。また、工事現場周辺の側溝、その他の公共物を土砂やモルタル等の残材等で埋没させないよう特に注意すること。なお、埋没させた場合は、速やかに受注者の負担で復旧すること。
⑲ 本工事の施工現場の詰め所等においては、火気責任者を定め、火気の取り扱いには十分注意すること。
（下請業者への指導を含む）
⑳ 本工事の施工に当たって、支障物件を発見し、工事の進捗に影響があると思われる場合には、速やかに監督員に連絡し、互いに協議の後、監督員の指示により処理すること。なお、軽微なものについて、これに要する費用は受注者の負担とする。
【屋内に使用する材料等】
21. ホルムアルデヒドを発散する資材を使用する場合、居室内はF☆☆☆☆規格、居室へホルムアルデヒドが流入する恐れのある床下及び天井裏は、F☆☆☆規格以上にそれぞれ適合すること。ただし、これにより がたい場合は、監督員と協議し、承諾を得ること。
※　対象となる材料　　木質建材（合板、木質フローリング、パーティクルボード、MDF等）、壁紙、
ホルムアルデヒドを含む断熱材、保温材、接着剤、仕上げ塗料等
注．ドアガラリ等により通遮され、居室への流入が見込まれるトイレ等は、居室と一体化とみなす。
22. クロルピリホスを添加しないこと。クロルピリホスを添加した材料でないこと。
23. 塗料は、ホルマリン不検出のもので、水性系のものとする。（水廻り及び湿度の高い箇所を除く）ただし、有機溶剤系塗料を使用する場合は、トルエンやキシレンの放散が極力小さいものとする。

【契約不適合担保責任】
㉔ 契約不適合担保責任（鹿児島市建設工事請負契約書第41条）の確実な履行を図るため、受注者は、契約不適合担保責任期間の満了前に、受注者の負担で、契約不適合担保責任検査を実施すること。受注者は、発注者から契約不適合担保責任検査実施の通知を受けた場合は、発注者の指定する方法により遅やかに契約不適合担保責任検査の実施日及び報告書提出日を回答したうえで、契約不適合担保責任検査を実施し、その結果を報告すること。なお、履行の追完方法は発注者と協議のうえ、実施すること。
【火災保険等】
㉕ 請負契約締結後速やかに、次の工事保険に加入し、証券またはこれに代わるもの（保険証券等）の写しを直ちに監督員に提出すること。保証期間は工期後満21日間（24時まで）とする。
⊙ 火災保険等（工事目的物及び工事材料（支給材料を含む）等に生じる損害を填補）
⊙ 請負業者賠償責任保険（工事の施工に伴い第三者に与えた損害を填補）
保険内容が含まれる火災保険、建設工事保険、組立保険等でも可とする。その場合、保険証券等により保険内容が確認できるものであること。
【法定外労災保険の付保等について】
㉖ 法定外の労災保険の付保
本工事において、受注者は法定外保険の労災保険に付さなければならない。
なお、当該保険契約を締結したときは、その証券またはこれに代わるもの（保険証券等）の写しを直ちに監督員に提出すること。保険期間は工期後満２１日間（２４時まで）とする。
㉗ 墜落制止用器具の使用について
高さが２ｍ以上の作業床がない箇所、または作業床の端・開口部等で囲い・手すり等の設置が困難な箇所における作業については、労働者の危険を防止する手段として、墜落制止用器具の使用を講じること。
【前払金・中間前金払】
㉘ 前払金　※請求することができる　・令和7年度中に請求すること
㉙ 中間前金払
(1) 請負金額が１００万円以上で年度内に完成する工事は，契約時において中間前金払か部分払かのいずれかを選択すること。なお，契約に当たり部分払をすることを選択した場合には，中間前金払は行わない。
(2) 中間前金払を受けるための要件（全て満たすこと。）
(ｱ) 請負金額の１０分の４の前金払がなされていること。
(ｲ) 工期の２分の１を経過していること。
(ｳ) 工程表により工期の２分の１を経過するまでに実施するべき当該工事に係る作業が行われていること。
(ｴ) 既に行われた当該工事に係る作業に要する経費が請負金額の２分の１以上の額に相当するものであること。
(3) 中間前払金の割合について
請負代金の１０分の２以内とする。ただし，中間前払金を支出した後の前払金の合計額が請負代金の額の１０分の６を超えてはならないものとする。
【営繕工事における週休２日試行工事について】
㉚ 営繕工事における週休２日工事について
(1) 本工事は、営繕工事における週休２日試行工事の対象である。
(2) 試行に当たっては、「営繕工事における週休２日試行工事実施要領（令和６年５月７日施行）(以下、「実施要領」という。)」に基づき行うものとする。
(3) 実施要領は、鹿児島市ホームページから入手できる。
【桜島地区の工事について】
31. 本工事は、「桜島地域営繕工事における渡船料算出等取扱要領」に基づき対応を行う。
「桜島地域営繕工事における渡船料算出等取扱要領」は鹿児島市ホームページから入手できる。

【路上工事の一時中止について】
32. 「鹿児島県域の路上工事縮減に関する行動計画」に基づき、下記の期間は路上の工事を原則一時中止するものとする。
・　令和 7年 4月25日(金)22時 から 令和 7年 5月 7日(水) 9時　　事由：ゴールデンウィーク
・　令和 7年 8月 8日(金)22時 から 令和 7年 8月18日(月) 9時　　事由：お盆
・　令和 7年12月26日(金)22時 から 令和 8年 1月 5日(月) 9時　　事由：年末年始
なお、日時は変更することもあるため、詳細については監督員と協議し、かつその指示に従うものとする。
【街区基準点等について】
㉝ 街区基準点等付近での工事等については、街区基準点等の亡失、き損の防止を念頭に、「鹿児島市国土調査標識等管理保全要綱」に従い、所定の様式を監督員に提出し、監督員の指示に従わなければならない。
㉞ 工事の施工において、施工範囲に境界点、公共基準点等の標識が設置されている場合においても亡失、き損してはならない。工事の支障となる場合は、監督員へ報告の上、保護・復旧措置等について協議するものとする。
【暴力団関係者等による不当介入を受けた場合の措置】
㉟ 暴力団関係者等による不当要求又は工事妨害(以下「不当介入」という。)を受けた場合は、断固としてこれを拒否するとともに、その旨を遅滞なく発注者及び警察に通報すること。また、暴力団関係者等による不当介入を受けたことにより工程に遅れが生じた場合は、発注者と協議を行うこと。
【環境基本計画】
㊱ 本工事に伴う環境への影響を抑制するため、工事車両通行往復ルートの分別、交通整理員の配置、走行速度の制限、ルートの設定等の対策を講じること。
㊲ 本工事に使用する建設機械については、原則として、「国等による環境物品等の調達の推進等に関する法律」第10条第１項に基づく「環境物品等調達方針」に適合するものを使用すること。
㊳ 本工事に伴い提出する関係書類については、可能な限り、「国等による環境物品等の調達の推進等に関する法律」第10条第１項に基づく「環境物品等調達方針」適合製品又はエコマーク製品、グリーンマーク製品などの環境ラベリング製品を使用すること。
㊴ 本工事に伴い提出する関係書類については、写真やメーカー提供の資料等、両面印刷では支障を生ずるものは除き、可能な限り、両面印刷とすること。
㊵ 工事に伴い発生する廃棄物については、缶・ビン、ペットボトル、プラスチック容器類を搬出しやすいような分別ボックスの設置スペース又は分別ヤードを設置するなどして、分別の徹底及びリサイクルに努めること。
【低騒音型建設機械の使用の原則化】
㊶ 本工事は「建設工事に伴う騒音振動対策技術指針」（昭和62年3月30日建設省経機発第58号）に基づき「低騒音型低振動型建設機械の指定に関する規程」（平成9年建設省告示第1536号）により指定された低騒音型建設機械の使用を原則とする。なお、低騒音型建設機械の使用の有無を施工計画書に明示し、工事完成図書に写真を添付すること。
【現場代理人の工事現場への常駐を要しない場合】
㊷ 現場代理人は現場に常駐し、その運営、取締りを行うこととされているが以下のいずれかの要件を満たす場合には、工事請負契約書第10条第3項の「工事現場における運営、取締り及び権限の行使に支障がない」ものとして取り扱うこととする。ただし、いずれの場合にも連絡が常にとれる体制を確保する必要や、現場保全の義務（現場の巡回等）があるため、現場代理人を設置しておくことは必要である。
(1) 契約締結後、現場事務所の設置、資機材の搬入又は仮設工事等が開始されるまでの期間
(2) 工事請負契約書第20条により工事が一時中止されている期間
(3) 橋梁、ポンプ、ゲート、エレベーター等の工場製作を含む工事であって、工場製作のみが行われている期間
また、同一工場内で他の同種工事に係る製作と一元的な管理体制のもとで製作を行うことが可能である場合には、同一の現場代理人が、これらの製作を一括して運営、取締りを行うことができるものとする。
(4) 前3号に掲げる期間のほか、受注者から工事完成の通知があり、完成検査、事務手続、後片付け等のみが残っているなど、工事現場において作業等が行われない期間
㊸ 発注者への報告
前項の要件を満たす場合は、現場代理人の工事現場における常駐は不要とし、他の工事と兼務することを可能とするが、「工事打合簿」等により、工事現場において作業等が行われていない期間を明確にしておくこと。
【現場代理人の兼任】
㊹ 現場代理人の兼任を認める工事
現場代理人は、請負契約の的確な履行を確保するため、工事現場の運営、取締りのほか、工事の施工及び契約関係事務に関する一切の事項（請負代金の変更、契約の解除等を除く。）を処理する受注者の代理人であるが、次の(1)から(5)の全てを満たし、工事現場における運営、取締り及び権限の行使に支障がないと発注者が認めた場合、工事現場の兼任を認めるものとする。
なお、専任の主任（監理）技術者と現場代理人を兼務する場合において、専任の技術者配置の特例により他の現場と兼任が認められた工事については、(2)、(4)、(5)の要件を満たすものとし、兼任できる工事は2件までとする。
(1) 兼任できる工事は3件までとし、それぞれの工事の当初請負金額の合計が4,500万円未満であること。
(2) 発注者又は監督員と常に携帯電話等で連絡が取れること。
(3) 兼任する工事は、概ね1時間以内で移動できる範囲。
(4) 発注者又は監督員が求めた場合には、工事現場に速やかに向かう等の対応を行うこと。
(5) 兼任する現場代理人は、必ず担当工事現場のいずれかに常駐するとともに、1日1回以上、担当工事現場を巡回し、現場管理等に当たること。
㊺ 手続き
現場代理人の兼任を行う場合には、兼任(変更)申請書(別紙1)を提出し、発注者の承認を得たのち、必要に応じ、現場代理人等変更通知書により、発注者に通知すること。
なお、各々の工事において、発注者に現場代理人の兼任の承認を得ること。
㊻ 受注者に対する措置請求
安全管理の不徹底や現場体制の不備に起因する事故等が発生した場合、建設工事請負契約書第12条に基づき、受注者に対して、必要な措置を取るべきことを請求するものとする。
【監理技術者等の途中交代】
㊼ 監理技術者等の途中交代が認められる場合としては、主任技術者又は監理技術者の死亡、疾病、退職等、真にやむを得ない場合の他、下記に該当する場合である。
(1) 受注者の責によらない理由により工事中止又は工事内容の大幅な変更が発生し、工期が延長された場合。
(2) 橋梁、ポンプ、ゲート等の工場制作を含む工事であって、工場から現地へ工事の現場が移行する時点。
(3) ダム、トンネル等大規模な工事で1つの契約工期が多年に及ぶ場合。
㊽ 上記の場合にあっても、受注者と発注者が協議し、工事の継続性、品質確保等に支障がないと認められる場合のみ途中交代が可能である。
【監理技術者等の途中交代の試行について】
㊾ 本工事は、工程上一定の区切りと認められる時点で監理技術者又は主任技術者の途中交代を認める試行工事である。
(1) 工程上一定の区切りと認められる時点とは品質管理・出来形管理が必要な工事目的物の施工が完了した時点とし、仮設備の撤去、後片付け及び検査等を行う期間は、監理技術者等の途中交代を認めることとする。
(2) 受注者と発注者が協議し、工事の継続性、安全管理、工程等に支障がないと認められる場合のみ途中交代が可能となる。なお、総合評価落札方式の場合は、当該工事の入札契約手続きにおける競争参加資格を満足する者とする。
【施工体制点検等への協力】
㊿ 請負代金額が4,500万円（建築一式工事は9,000万円）以上の工事においては、「鹿児島市施工体制点検要領」に基づく点検を、また請負代金額が4,500万円（建築一式工事は9,000万円）未満の建設工事の下請け契約を締結した工事においては同要領の枠組外における「一括下請負に関する確認」を実施するので受注者はこれに協力すること。
【ダンプトラック等による過積載等の防止について】
(51) 工事用資機材等の積載超過のないようにすること。
(52) 過積載を行っている資材納入業者から、資材を購入しないこと。
(53) 資材等の過積載防止のため、資材の購入等にあたっては、資材納入業者等の利益を不当に害さないようにすること。
(54) さし枠の装着又は物品積載装置の不正改造をしたダンプカーが、工事現場に出入りすることがないようにすること。
(55) 「土砂等を運搬する大型自動車による交通事故の防止等に関する特別措置法」(以下「法」という)の目的に鑑み、法第12条に規定する団体等の設立状況を踏まえ、同団体等への加入者の使用を促進すること。
(56) 下請契約の相手方又は資材納入業者を選定するにあたっては、交通安全に関する配慮に欠けるもの又は業務に関しダンプトラック等によって悪質かつ重大な事故を発生させたものを排除すること。
(57) 51項から56項のことにつき、下請契約における受注者を指導すること。
【電子納品について】
(58) 電子納品
(1) 本工事は電子納品試行対象工事とし、市HPに掲載する「鹿児島市電子納品運用ガイドライン(案)【建築・設備編】に定める基準に基づいて作成した電子成果品を納品すること。
(2) 電子納品レベル及び成果品の電子化の範囲については、事前協議を行い決定するものとし、作成した電子成果品は電子媒体（CD-R又はDVD-R）で正本１部、副本１部の計2部提出すること。
ただし、事前協議により電子化しない成果品については従来どおりの取扱とする。
【架空線の防護措置について】
(59) 架空線の防護措置における防護管設置については、受注者が架空線管理業者と協議するものとし、防護管設置の必要があるとされた場合は、監督員と協議により設計変更の対象とする。
【公共工事における現場一斉閉所の実施について】
(60) 受注者は、公共工事における現場一斉閉所の実施に協力するものとする。なお、現場閉所の実施への協力は、受注者の判断によるもの（任意）とし、実施の有無等について発注者への報告は必要ないものとする。なお、県ホームページに本取組みの内容を掲載しているので確認のこと。

【建設副産物・産業廃棄物等】
1．本工事より発生する建設副産物については、再生資源の活用を行うことを原則とし、「廃棄物の処理及び清掃に関する法律」、「再資源の利用の促進に関する法律」(リサイクル法)、「建設工事公衆災害防止対策要綱」及び「鹿児島市建設局における再生資源活用工事実施要領（鹿児島市）」を遵守するとともに、マニフェストシステムにより適正処理を行うこと。また、産業廃棄物の運搬又は処分を委託する場合には、契約書の写しを監督員に提出すること。
2．本工事の施工により産業廃棄物が発生する場合、産業廃棄物管理票(マニフェスト)はE票の写し及び総括表を工事完成図書に添付すること。なお、工事完了時点で、最終処分が完了せず、E票が処分業者より返送されていない場合は、A票、B２票及びD票のうち直近に返送されたものの写しを添付すること。
ただしこの場合においても最終処分が完了し、E票が処分業者より返送され次第速ちに同票の写しを提出すること。
電子マニフェストの場合は、受渡確認表の写しを添付すること。
3．建設副産物のうち、コンクリート屑及びアスファルト屑は再資源化するものとし、これ以外のものについての指定区分は投棄処分とする。
4．再資源化施設は、最寄りの許可を受けた施設とする。
5．再生資材として有効利用出来ない建設廃材は、最寄りの許可を受けた最終処分場へ搬出する。
6．(1) 本工事の施工により発生する建設発生土は、下記の場所に搬出すること。
ア　受入れ場所：
イ　受入れ時間帯：　　：　　から　　：
ウ　仮置き等：
(2) 再生資源利用促進計画書を提出すること。
(3) 処分状況の記録を完成書類に含めて提出すること。
(4) 工事発注後にやむを得ない事情により上記の指定により難い場合は、監督員と協議の上、その指示によること。
7．再生資源利用計画書・再生資源利用促進計画書を提出するとともに、工事現場の見やすいところに掲示（デジタルサイネージによる掲示も可）して公衆の閲覧に供することとし、あわせてインターネットに公表するよう努めるものとする。また、その実施状況を記録した実施書を完成書類に含めて提出するものとする。ただし、再生資源利用計画書については、土砂のみの工事で500m3未満の場合は、現場掲示は不要とする。
8．建設廃棄物の処理に起因する災害及び苦情については、受注者の負担において処理すること。
9．本工事により発生する建設廃棄物のうち、焼却施設及び最終処分場に搬入する産業廃棄物には、産業廃棄物税が課税されるので適正に処理すること。
10．産業廃棄物を収集又は運搬する際、産業廃棄物収集運搬業者に委託せず自己運搬する場合、運搬車の車体の両側面に
(1) 5cm以上の文字で「産業廃棄物の収集又は運搬に供する運搬車である旨」及び
3cm以上の文字で「排出事業者名」を表示
(2)「産業廃棄物の収集又は運搬の用に供する運搬車であることを証する書面」の備え付け
を行うこと。なお、産業廃棄物収集運搬許可業者に委託して収集又は運搬させる場合には、「廃棄物の処理及び清掃に関する法律施行規則」に基づく別途、表示規定によること。
処分場または再資源施設への搬入状況を撮影し、工事写真帳に入れること。

Ⅲ．工　事　仕　様

1．共通仕様
(1) 特記仕様書及び図面に記載されていない事項は、すべて国土交通省大臣官房官庁営繕部監修の
公共建築工事標準仕様書(機械設備工事編)令和４年版、
公共建築改修工事標準仕様書(機械設備工事編)令和４年版、及び
公共建築設備工事標準図(機械設備工事編)令和４年版による。
(2) 電気設備及び建築工事を本工事に含む場合、電気設備及び建築工事は、それぞれの工事標準仕様書を適用する。
(3) 施工基準　　鹿児島市給水・下水道条例及び施行規程、鹿児島市水道局給水装置・排水設備工事施行基準、
市福祉環境整備指針、鹿児島市機械設備工事各種要領、その他、関連法規及びガス供給会社の
供給規定に基づき施工する。
2．特記仕様
(1) 章は●印の付いたもの、項目は番号に○印の付いたものを適用する。
(2) 特記事項のうち選択する事項は、⊙ 印の付いたものを適用し、・ 印の付いたものは適用しない。

章	項　目	特　記　事　項
●一般共通事項	① 機材等	(1) 国等による環境物品等の調達の推進等に関する法律(以下「グリーン購入法」)に定めるところにより環境負荷の低減に努めること。また屋内で使用する材料は、揮発性有機化合物の放散による健康への影響に配慮すること。 (2) 本工事に使用する設備機材等は、設計図書に規定するもの又は、同等のものとする。ただし、同等のものとする場合は、監督員の承諾を受けること。 (3) 使用する機材のうち、飲用に供する水が接触する可能性のある給水・給湯管及び同用具は鉛浸出性能基準適合品であること。
	② 工事用電力.水.その他	この工事に必要な工事用電力、水及び諸手続きなどの費用は、すべて受注者の負担とする。
	3　監督員事務所	本工事で設置する。
	4　快適トイレの試行について	(1) 本工事は、建設現場における「快適トイレ」設置の試行対象工事である。 (2) 受注者は積極的に快適トイレの試行に取り組むこと。 (3) 快適トイレを設置する場合は、「建設現場における「快適トイレ」設置の試行の改定について（令和３年７月２６日付け鹿児島市建設局通知）」に基づき行うものとする。 (4) 「建設現場における「快適トイレ」設置の試行の改定について（令和３年７月２６日付け鹿児島市建設局通知）」は鹿児島市ホームページから入手できる。 ・ 別契約の関係受注者が定置したものは無償で使用できる。　・ 本工事で設置する。 ・ 構内敷きならし　・ 構内たい積　・ 場外搬出
	5　足場，さん積類	
	6　残土処分	
	7　埋め戻し土，盛土	場内（・ 根切り土の中の良質土　・ 購入シラス土に置き換え） 公道（・ 根切り土の中の良質土　・ 購入シラス土に置き換え） その他（　　）
	⑧ 工事写真	⊙「鹿児島市機械設備工事写真管理要領」及び「国土交通省大臣官房官庁営繕部監修営繕工事写真撮影要領による工事写真撮影ガイドブック　機械設備工事編(令和５年版)」による。 ・上記写真に加え、実績報告用写真として着工前と完成時（出来高時）を監督員へ２部提出（両面印刷）すること。
	9　案内板（説明板）	監督員と協議のうえ、機器等の取り扱い方及び重要な定期点検項目等を書いたアクリル樹脂製の案内板を作製し、指示する箇所に設ける。
	10　弁操作説明板	プラスチック板(白地)に文字を彫り込み、ナイロン製結束バンド(インシュロック)等サビにくい材質のもので取り付ける。
	11　総合調整	下記項目の総合調整を行い、測定表を監督員に提出する。 ・ 風量調整　・ 水量調整　・ 室内外空気の温湿度の測定 ・ 室内気流及びじんあいの測定　・ 騒音の測定　・ その他（　　）
	⑫ 支持・固定金物	構準仕様書第２編によるほか下記による。 (1) 屋外露出、暗渠及びピット内に使用する吊りボルト及び支持バンドは、ステンレス製とし、その他は亜鉛めっき鋼製とする。なお、冷温水管の支持バンドは、断熱支持材(合成樹脂製)を使用する。 (2) 屋外露出、暗渠及びピット内に使用する山形鋼及びボルト類は、ステンレス製又は溶融亜鉛めっき仕上げとし、屋内露出は、一般構造用圧延鋼材に錆止めの上指定色塗装、パイプシャフト内は、一般構造用圧延鋼材に錆止めとする。 (3) 配管及びダクトの曲部は、構準仕様書第２編の支持間隔に係わらず支持する。 (4) 外壁取り付けの立管は、支持間隔２ｍ以下で固定する。
	13　はつり	既存コンクリート床、壁等の配管貫通部の穴あけは、必要に応じて配筋調査等を行い、ダイヤモンドカッターを用いる。
	14　保温	構準仕様書第２編による。
	15　制御及び操作盤	製造所名及び施工業者名を容易に消えない方法で記載した銘板を、扉付は扉裏面に、扉なしは全面板の見えがかりのよい位置に取り付ける。
	⑯ 塗装及び防錆	構準仕様書第２編によるほか下記による。 (1) 屋内及び屋外露出部で塩化ビニル管（カラーパイプを除く）使用時の排水管、通気管、排気管及びビニル製付属品等は、塩化ビニル系エナメル２回塗りとする。 (2) 鋼鉄製マンホール蓋、各種ボックス用鋼鉄製蓋、その他の鋼鉄製品は、タールエポキシ塗りとする。 (3) 浄化槽、グリーストラップなどの鋼板製蓋は、溶融亜鉛めっきとする。 (4) 亜鉛めっき鋼管、ライニング鋼管などのネジ山部分、その他サビのでる恐れのある部分は、全て高濃度亜鉛末塗料（参考品名：ローバル）でサビの防止処置をする。
	⑰ 試験	構準仕様書第２編による。
	⑱ 提出図書等	(1) 構準仕様書第1編及び鹿児島市機械設備工事「提出書類作成要領」による。 (2) 施工図等の著作権に係わる当該建物に限る使用権は、発注者に移譲するものとする。
	19　保全計画書	竣工時に、国土交通省大臣官房官庁営繕部監修機械設備工事整理指針第１編による、竣工時中長期保全計画書（長期保全計画書）を作成する。作成方法等は、監督員の指示による。
	20　ヤンバルトサカヤスデのまん延防止対策	ヤンバルトサカヤスデのまん延を防止するため、当該現場での土壌や植物等の搬出入に当たっては、次の各号を参考に、十分注意を払うとともに、ヤンバルトサカヤスデの棲息が確認された場合は、まん延防止対策を講ずる必要があるため、棲息状況等の調査を行い、監督員に報告すること。 （１）土・樹木等の措置 ア　発生地区からの搬出を極力抑えることを原則とする。 イ　廃棄樹木等については、一般廃棄物、産業廃棄物が取扱い可能な焼却施設で焼却処理する。 一般廃棄物：市町村の所管する焼却施設、業の許可を有している民間焼却施設 産業廃棄物：業の許可を有している民間焼却施設 （２）工事区域周辺部の措置 周辺部への拡散を防止するため、周辺部に薬剤散布等の措置を行う。 （３）やむを得ず、土・樹木等を発生地区から搬出する場合の措置 ア　薬剤処理・薫蒸処理後、搬出する。 イ　薬剤処理の困難な農作物等の搬出の場合は付着土壌の除去目視除去後搬出する。 （４）発生地区に搬入した建設機械や農・林業工作機械の措置 付着土壌の除去並びに薬剤処理後、搬出する。 （５）未発生地区での措置 発生地区からの土・樹木等の搬入や農・林業工作機械の移動等があった場合は、上記（３）、（４）の措置が講じられているかを確認する。

R7.4　令和７年度改訂版（改訂１）	鹿児島港４号油圧ポンプ整備工事		
	特記仕様書	No Scale	1
	鹿児島市船舶局船舶運航課		全　4

石綿含有保温材等及び石綿含有成形板等除去特記事項

Ⅰ．共通事項

○印の付いた「番号」「・」の項目を適用する

① 石綿含有対象建材

本工事に係る石綿含有建材は次のとおりとする。

但し、事前調査を行い、新たに石綿含有が確認された場合や含有が疑われる場合は、速やかに監督員に報告を行い適切に処理すること。

石綿含有建材の有無

・有　(・)無　・　・その他（　　）

石綿含有建材の種別

・石綿含有保温材等　・石綿含有成形板等　・石綿含有仕上塗材

石綿含有建材	使用箇所
クリソタイル	外壁
クリソタイル	3F洋室天井材

② 関係法令の遵守

大気汚染防止法、労働安全衛生法、石綿障害予防規則、労働安全衛生規則、廃棄物の処理及び清掃に関する法律その他関係法令を遵守すること。

また国土交通省大臣官房官庁営繕部監修の次の図書についても遵守すること。

（1）公共建築改修工事標準仕様書（機械設備工事編）

（2）公共建築改修工事標準仕様書（電気設備工事編）

（3）公共建築改修工事標準仕様書（建築工事編）

（4）建築物解体工事共通仕様書・同解説

③ 事前調査

施工に先立ち改修、解体等の対象建材について石綿等使用の状況を監督員に確認した上で事前調査を行うこと。なお、建築物及び令和８年１月以降に着工する工作物に係る事前調査は、適切に当該調査を実施するために必要な知識を有する者として厚生労働大臣及び環境大臣が定める者が行うこと。

また、法令に基づき速やかにその結果を鹿児島市環境保全課及び労働基準監督署に報告すること。報告は、原則として石綿事前調査報告システムから電子申請で行うこと。

さらに、監督員に書面で別途説明すること。

建築物の構造上、解体等工事に着手する前に目視することができない箇所にあっては、解体等工事に着手した後に目視が可能となった時点で調査を行い、再度報告及び説明を行うこと。

4．施工計画

（1）事前調査の結果に基づき、施工計画書(作業管理組織図、作業方法、掲示方法、産業廃棄物処理方法)を作成して監督員に提出すること。

（2）施工計画にあたり、令和3年3月厚生労働省及び環境省作成「建築物等の解体等に係る石綿ばく露防止及び石綿飛散漏えい防止対策徹底マニュアル」及び令和3年3月環境省作成「石綿含有廃棄物等処理マニュアル(第3版)」を参考とすること。

（3）作業従事者及び施設利用者等の安全に配慮するとともに、施設利用者等の活動に支障が生じないように留意すること。

（4）使用器具・機械類等は、石綿含有建材の撤去等に必要で適切な工具・機器類等であること。

⑤ 掲示

（1）大気汚染防止法、石綿障害予防規則に定められた事項を掲示板により公衆及び作業員の見やすい箇所に掲示すること。

（2）必要に応じて周辺住民等へ掲示等で周知すること。

6．作業者

（1）石綿障害予防規則に定める「石綿作業主任者」が作業管理者となり、その作業管理者の指示に従って作業すること。

（2）作業者は、就業時に石綿障害予防規則に基づく特別の教育を受けた者とすること。

7．保管

（1）現場に保管する場合は、一定の保管場所を定め、ほかの建設副産物等と分別して保管し、シート等で覆うなど、飛散防止措置を講ずること。

（2）保管場所には、廃石綿等の保管場所であることの表示を行うこと。

8．運搬

（1）石綿含有建材の廃材を高所から移動する場合は、揚重機を使用して、高所より投下しないこと。

（2）石綿含有建材の廃材の集積、積み込みに当たっては、廃棄物の積み替え移動回数を最小限にすること。

（3）石綿含有建材の廃材の運搬車及び運搬容器は、当該建材等が飛散及び流出するおそれのないものとすること。

（4）運搬車両の荷台に覆いをかけるなど、飛散防止措置を講ずること。

9．後片付け

（1）シート等により区画、隔離した場合において、作業に使用した工具、足場等は付着した石綿を除去した後、作業場外へ持ち出すこと。

また、作業衣及び呼吸用保護具も、廃棄のために袋に入れた場合以外は、付着した石綿を除去した後、作業場外へ持ち出すこと。

（2）区画、隔離養生に用いたシート等を再使用する際は、区画、養生を片付ける前に高性能真空掃除機等により付着した粉じんを除去すること。

（3）区画、隔離等に用いたシート等を処分する際は、石綿繊維等粉じん付着面を内側にして折りたたんだ後に密封処理を行い、石綿含有建材同様の処理を行うこと。

10．作業の結果の報告

除去作業が完了したときは、その結果を遅滞なく監督員へ書面で報告すること。

Ⅱ．石綿含有保温材等の撤去等

○印の付いた「番号」「・」の項目を適用する

1．関係機関 協議・届出

法令等に基づき、撤去工事に必要な関係機関との協議及び届出を速やかに行うこと。(労働基準監督署、鹿児島市環境保全課等)

2．撤去作業

・石綿含有成形保温材付き配管の撤去

成形保温材付き配管の撤去は、原則として切断による方法とする。

（1）撤去方法

① 配管の切断に先立ち、飛散防止措置として成形保温材に飛散抑制剤の塗布を施すとともに、成形保温材前後の保温材を撤去する。

② ビニールシート等で成形保温材を包み、配管表面でテープ止めとし、密閉する。

③ 配管の切断は、密閉部分の両側約１００mmの箇所において慎重に行う。

④ 撤去後は、高性能真空掃除機(HEPAフィルター付き)にて清掃すること。

⑤ 作業にあたっては呼吸用保護具(使い捨て式防塵マスク不可)、保護メガネ、手袋、専用の作業衣を着用すること。

（2）処分方法

①撤去した成形保温材付き配管は、プラスチック袋等で二重に梱包し密封した上で、特別管理産業廃棄物であることを表示し、構外搬出処理とする。

② マニフェスト票の備考欄に「廃石綿」であることを明示し、適正に処分すること。

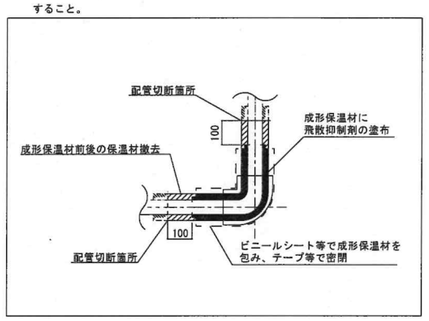

Ⅲ．石綿含有成形板等の撤去等

○印の付いた「番号」「・」の項目を適用する

1．撤去作業

・石綿含有天井材の撤去

天井材の撤去は、原則として原形のまま取り外すこと。ただし、原形のまま取り外すことが技術上著しく困難で、切断を伴う撤去等を行う場合は、十分な飛散防止措置を講ずること。

（1）撤去方法

・切断等によらない撤去

① 対象の石綿含有成形板は、撤去部を湿潤な状態とした後「手ばらし」により、破壊や粉砕しないように処理すること。

② 撤去後は、高性能真空掃除機(HEPAフィルター付き)にて清掃すること。

③ 作業にあたっては呼吸用保護具(使い捨て式防塵マスク不可)、保護メガネ、手袋、専用の作業衣を着用すること。

④ 撤去等を行うにあたり建材の大きな割れや破損による石綿繊維の飛散が想定される場合は、監督員と協議の上、必要に応じて湿潤化や隔離養生、局所集じん機の使用等の措置を講ずること。

・切断等による撤去等

① 対象の石綿含有成形板は、撤去部を湿潤な状態とした後、切断等の処置行うこと。また、切断等の範囲が最小限となるように施工すること。

② 作業箇所は、施工区画として側面４面を養生シート等で覆い、飛散防止に努めること。但し、穿孔を行う際は、十分な集じん機能を有する局所集じん装置を使用し、飛散防止とすること。

③ 残った切断部断面には、切断箇所から石綿が飛散することのないよう、飛散防止措置を講ずること。

④ 撤去後は、高性能真空掃除機(HEPAフィルター付き)にて清掃すること。

⑤ 作業にあたっては呼吸用保護具(使い捨て式防塵マスク不可)、保護メガネ、手袋、専用の作業衣を着用すること。

・石綿含有けい酸カルシウム板第１種の切断等による撤去

① 対象の石綿含有成形板は、撤去部を湿潤化した後、切断等の処置行うこと。また、切断等の範囲が最小限となるように施工すること。

② 作業箇所は、施工区画として側面４面及び床面を養生シート等で覆い、適切に隔離を行うこと。

③ 残った切断部断面には、切断箇所から石綿が飛散することのないよう、飛散防止措置を講ずること。

④ 撤去後は、高性能真空掃除機(HEPAフィルター付き)にて清掃すること。

⑤ 作業にあたっては呼吸用保護具(電動ファン付き)、保護メガネ、手袋、保護衣、シューズカバーを着用すること。

（2）処分方法

① 撤去した成形板は、切断や破砕は行わず、撤去した原形のまま運搬、廃棄を行うこと。

② マニフェスト票の備考欄に「石綿含有成形板」であることを明示し、適正に処分すること。

・石綿含有ダクトパッキンの撤去

ダクトの撤去は、原則として切断による方法とする。

（1）撤去方法

① ダクト切断に先立ち、飛散防止措置としてダクトフランジ外周部分に飛散抑制剤の塗布又はビニールテープ貼り等を施す。

② ダクト切断は、フランジ部分の両側約１００mmの箇所において慎重に行う。

③ ダクト片側の切断終了後、フランジ内周部分に外周同様に飛散防止措置を施し、もう片側の切断を行う。

④ 撤去後は、高性能真空掃除機(HEPAフィルター付き)にて清掃すること。

⑤ 作業にあたっては呼吸用保護具(使い捨て式防塵マスク不可)、保護メガネ、手袋、専用の作業衣を着用すること。

（2）処分方法

① 撤去したフランジ付ダクトは、さらなる切断や破砕は行わず、撤去した原形のまま運搬、廃棄を行うこと。

② マニフェスト票の備考欄に「石綿含有成形品」であることを明示し、適正に処分すること。

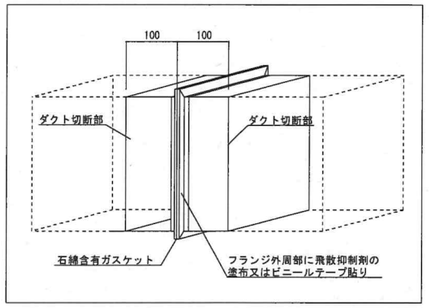

・石綿含有ダクトパッキンの撤去(たわみ継手・ダンパー部)

たわみ継手・ダンパーの撤去は、原則として切断による方法とする。

（1）撤去方法

① ダクト及び機器の切断に先立ち、飛散防止措置としてダクトフランジ外周部分に飛散抑制剤の塗布又はビニールテープ貼り等を施す。

② ダクト切断は、フランジ部分の両側約１００mmの箇所において慎重に行う。

③ ダクト及び機器の片側の切断終了後、フランジ内周部分に外周同様に飛散防止措置を施し、もう片側の切断を行う。

④ 撤去後は、高性能真空掃除機(HEPAフィルター付き)にて清掃すること。

⑤ 作業にあたっては呼吸用保護具(使い捨て式防塵マスク不可)、保護メガネ、手袋、専用の作業衣を着用すること。

（2）処分方法

① 撤去したフランジ付たわみ継手は、さらなる切断や破砕は行わず、撤去した原形のまま運搬、廃棄を行うこと。

② マニフェスト票の備考欄に「石綿含有成形品」であることを明示し、適正に処分すること。

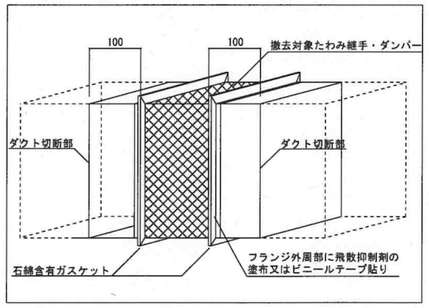

・石綿含有配管フランジ用パッキンの撤去

配管のフランジ部の撤去は、原則として切断による方法とする。

（1）撤去方法

① 配管の切断は、フランジ部分の両側約１００mmの箇所において慎重に行う。

② 撤去後は、高性能真空掃除機(HEPAフィルター付き)にて清掃すること。

③ 作業にあたっては呼吸用保護具(使い捨て式防塵マスク不可)、保護メガネ、手袋、専用の作業衣を着用すること。

（2）処分方法

① 撤去したフランジ付配管は、さらなる切断や破砕は行わず、撤去した原形のまま運搬、廃棄を行うこと。

② マニフェスト票の備考欄に「石綿含有成形品」であることを明示し、適正に処分すること。

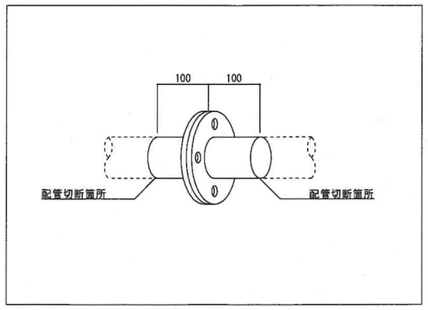

Ⅳ．石綿含有仕上塗材の撤去等

○印の付いた「番号」「・」の項目を適用する

1．撤去作業

・石綿含有仕上塗材の撤去

石綿含有仕上塗材の撤去は、原則として飛散防止のために十分な集塵機能を有する電動工具を用いる方法とする。

（1）撤去方法

・穿孔

① 十分な集塵機能を有する電動工具を適切に使用し穿孔すること。

② 撤去後は、高性能真空掃除機(HEPAフィルター付き)にて清掃すること。

③ 作業にあたっては呼吸用保護具(使い捨て式防塵マスク不可)、保護メガネ、手袋、専用の作業衣を着用すること。

・コア抜き（ダイヤモンドカッターによる）

①コア抜き作業により影響を受ける石綿含有仕上塗材を撤去する。十分な集塵機能を有する電動工具を適切に使用しコア抜きすること。

② 撤去後は、高性能真空掃除機(HEPAフィルター付き)にて清掃すること。

③ 作業にあたっては呼吸用保護具(使い捨て式防塵マスク不可)、保護メガネ、手袋、専用の作業衣を着用すること。

（2）処分方法

①回収した仕上塗材は、プラスチック袋等で二重に梱包し密封した上で運搬、廃棄を行うこと。

② マニフェスト票の備考欄に「石綿含有仕上塗材」であることを明示し、適正に処分すること。

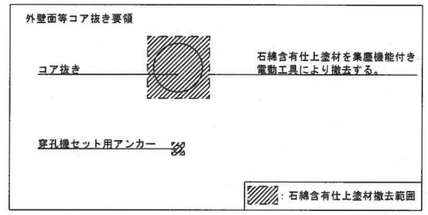

R7.4 令和7年度版改訂（改訂1）	鹿児島港４号油圧ポンプ整備工事	
石綿含有保温材等及び 石綿含有成形板等除去特記事項	NO SCALE	2／全4
鹿児島市船舶局船舶運航課		

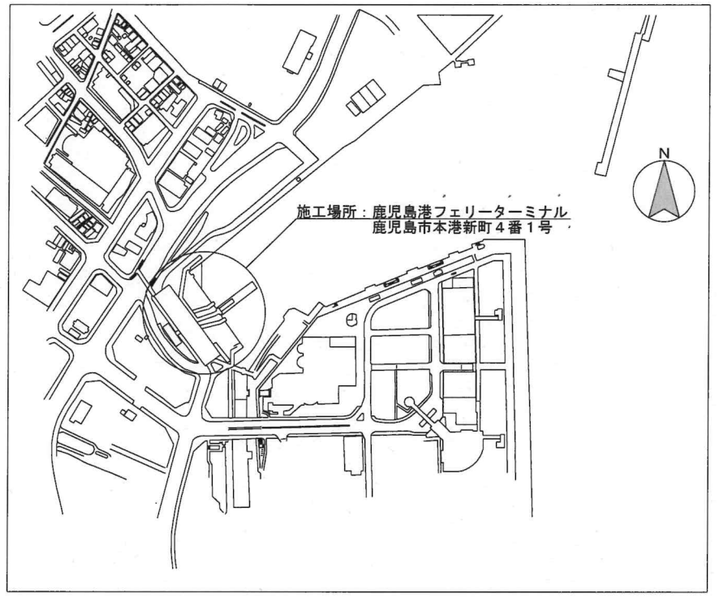

付近見取図

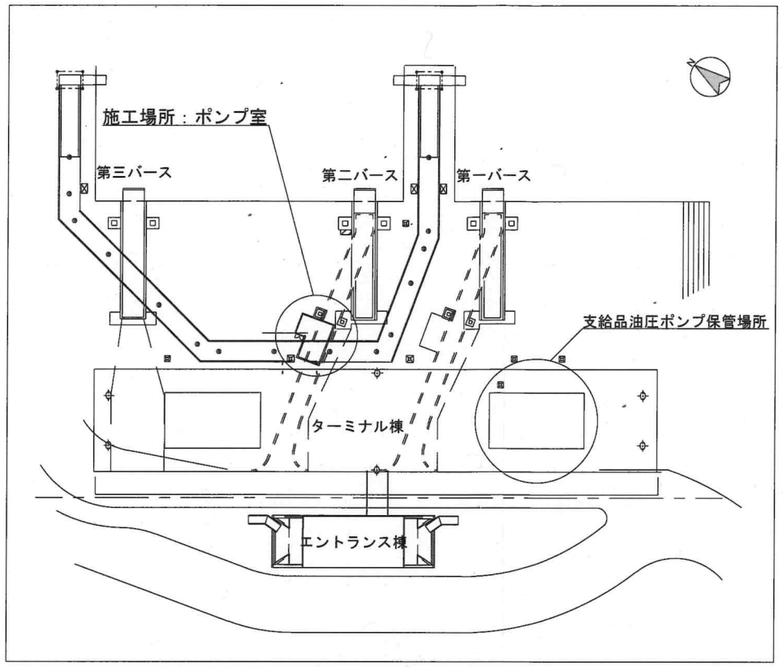

配置図

＜特記事項＞

1．本工事着工前に現地調査を十分行い、施工要領を把握した上で施工計画書及び工程表を作成し監督員及び各関係機関の担当者の承諾を得た後、工事に着手のこと。

2．工事期間中は安全作業に努めると共に火気にも十分注意して作業すること。

3．工事期間中は粉塵等の発生にも十分留意し、養生を確実に行い作業すること。

4．工事期間中に休日及び時間外作業をする場合、事前に担当者に連絡し承諾を得た後作業すること。

5．工事期間中は施設運営に影響が出ないよう作業を行うこと。

6．工事に伴い施設を停止する期間が最短となるよう工程を作成し、施設運営への影響を最小限とすること。

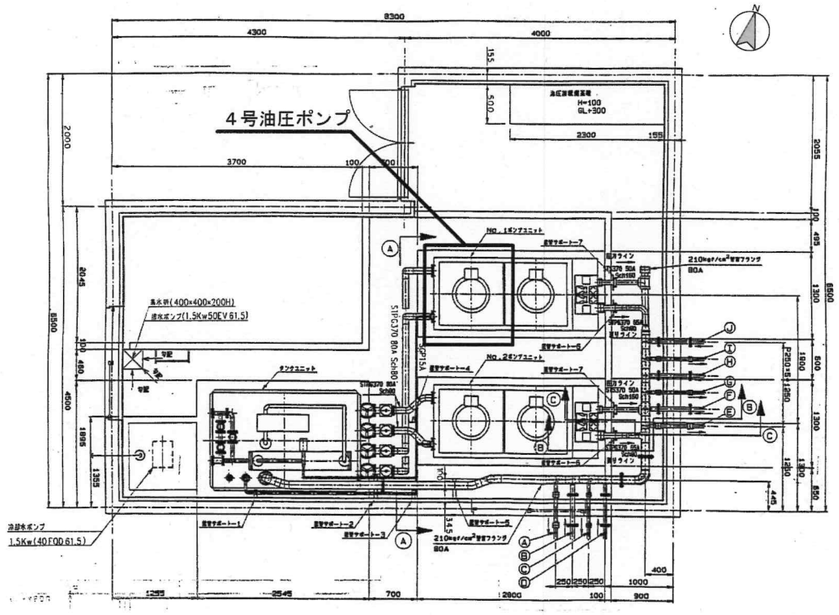

ポンプ室平面図

鹿児島港４号油圧ポンプ整備工事		
付近見取図　配置図 特記事項　ポンプ室平面図	No Scale	3
鹿児島市船舶局船舶運航課		全　4

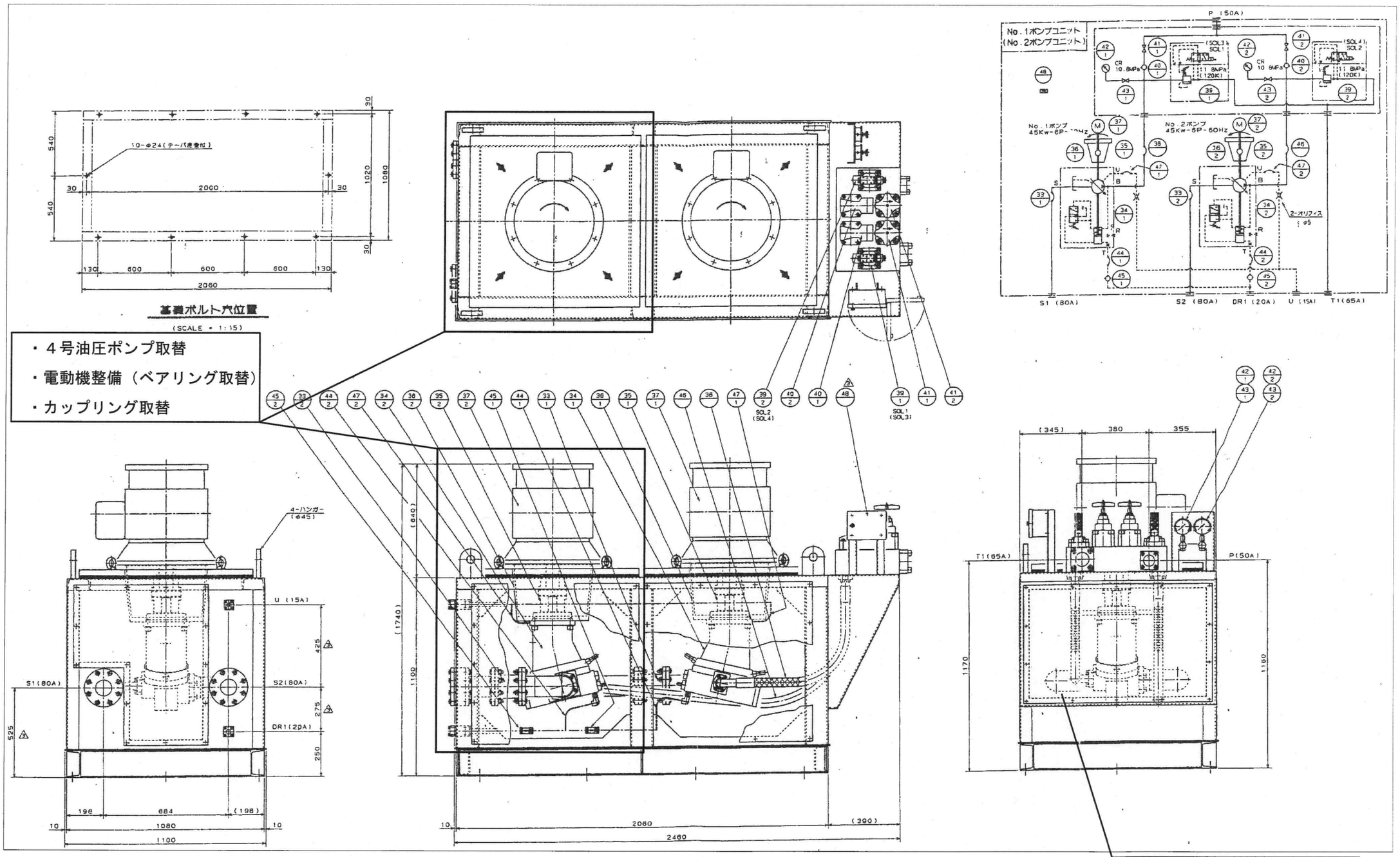

・４号油圧ポンプ取替

・電動機整備（ベアリング取替）

・カップリング取替

・フレキシブル継手、エルボ、消耗品取替

・吸込配管加工

油圧ポンプ詳細図

鹿児島港４号油圧ポンプ整備工事		
油圧ポンプ詳細図	NO SCALE	4
鹿児島市船舶局船舶運航課		全 4